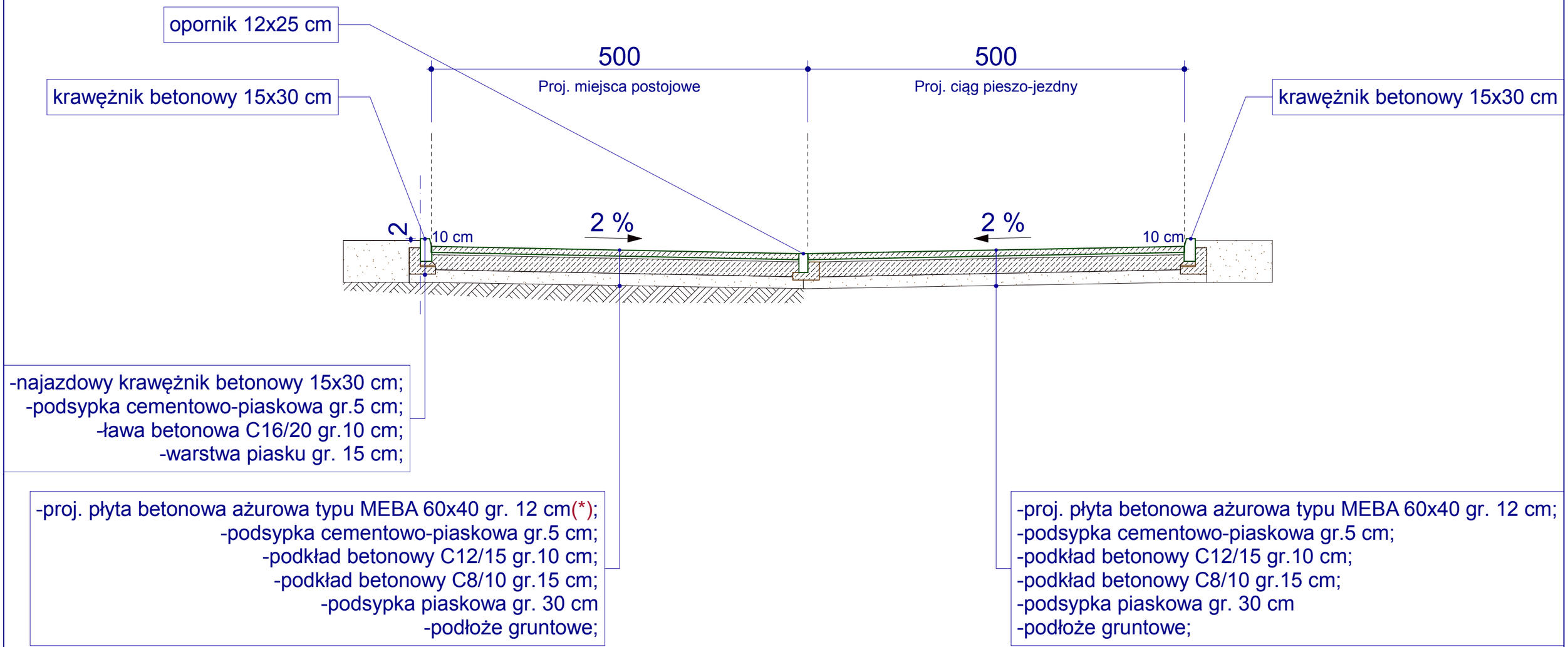

(*)
Uwaga:
-nawierzchnię miejsca postojowego dla osoby niepełnosprawnej wykonać z kostki betonowej gr. 8 cm

Pracownia Projektowa RICHERT	**Budowa 15 miejsc postojowych i ciągu pieszo-jezdnego dla potrzeb mieszkaniowych**	
Branża: **Drogowa**	Adres budowy : **Kartuzy, os.Józefa Wybickiego** dz.nr **86/84** (obręb 7)	Inwestor: **Spółdzielnia Mieszkaniowa "KASZUBY" w Kartuzach** 83-300 Kartuzy ul. Sędzickiego 30
Przekrój poprzeczny miejsc postojowych i ciągu pieszo-jezdnego		Skala 1 : 50
Projektant branży drogowej: mgr inż. **Tomasz Komar** upr.bud. POM/0240/PWOD/08		Podpis:
Projektant sprawdzający branży drogowej: mgr inż. **Wojciech Rytlewski** upr.bud. POM/0090/PWOD/11		Podpis:
Jedn.projektowa : **PRACOWNIA PROJEKTOWA RICHERT Projektowanie i Nadzory Budowlane 83-110 Tczew, ul. Broniewskiego 5,** tel.kom. 602-192-464 e-mail : richert.projekty@gmail.com		Rys. **D-1**
		Faza : **projekt techniczny**
		Data : **27 kwiecień 2026**